Bajog electronic GmbH
der EMV - Spezialist

Line Impedance Stabilisation Network Datenblatt – data sheet

LISN 2V-16 STANDARD

Measuring instrument for examination of the interference voltagespectrum of electrical devices with defined net-impedance according to VDE 0876, DIN EN55016-1-2
Meßmittel zur Prüfung des Störspannungs-spektrums elektrischer Geräte mit definierter Netzimpedanz nach VDE 0876, DIN EN55016-1-2

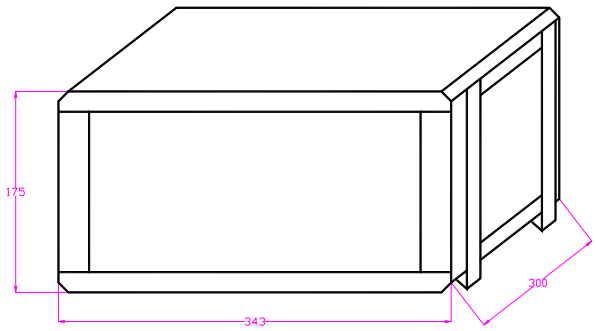

Characteristics, advantages

Charakteristika, Vorteile

- defined net-impedance according to VDE 0876, DIN EN55016-1-2 and MIL-461E
  definierte Netzimpedanz nach VDE 0876, DIN EN55016-1-2 und MIL-STD461E
- pre-filtering for high frequency separation between DUT and mains side (optional)
  Vorfilterung zur HF-Trennung des Prüflings von der Netzspannung
- switchable artifical PE
  zuschaltbare PE-Nachbildung
- switchable puls-limiter for protection of the EMI measurement receiver
  zuschaltbarer Limiter zum Schutz des Eingangs des Funkentstörmeßempfängers
- stable design case with front handless
  stabiles Gehäuse mit Front-Tragegriffen

Bajog electronic GmbH ~ Mühlstr. 4 ~ D – 94431 Pilsting ~ phone.: ++49 / 9953 / 3002-0 ~ fax: ++49 / 9953 / 3002-13 ~ e-mail: info@bajog.de

Bajog electronic GmbH ~ Mühlstr. 4 ~ D – 94431 Pilsting ~ phone.: ++49 / 9953 / 3002-0 ~ fax: ++49 / 9953 / 3002-13 ~ e-mail: info@bajog.de

Bajog electronic GmbH
der EMV - Spezialist

technical data Leistungsdaten

LISN 2V-16 / STANDARD

voltage nominal : Nominalspannung :	**250VAC (50/60 Hz)**
current nominal : Nominalstrom :	**2x16A**
supply voltage: Versorgungsspannung:	**230V (50/60Hz)**
frequency range : Frequenzbereich :	**9kHz - 30MHz**
impedance of V-net : Nachbildwiderstand :	**Z=50Ω II (50µH + 5Ω)**
tolerance : Toleranz :	**<±20% (VDE 0876)**
hand reproduction: Handnachbildung:	**Z=220pF + 510Ω**
artifical PE : Schutzleiternachbildung :	**Z=50µH II 50Ω (optional)**
working temperature range : Betriebstemperatur :	**0°C bis/ to +50°C**
dimensions (WxHxL) : Gehäusemaße : (BxHxL)	**343 x 175 x 300mm**
weight : Gewicht :	**approx./ca. 9,4kg**

Impedance characteristics (magnitude and phase)

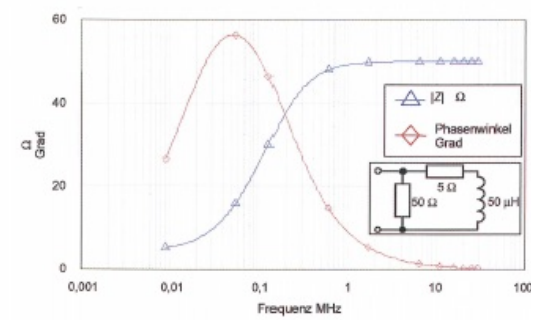

connections/Anschlüsse

supply voltage: Versorgungsspannung:	**protection contact plug with 1,5m connection-cable Schutzkontaktstecker/1,5m**
Kabel DUT In/Outlets: Ein/Ausgang für Prüfling:	**protection contact plug sock Schutzkontaktsteckdose**
measurment output: Messausgang:	**50Ω BNC- socket BNC-Buchse**
hand reproduction: Handnachbildung:	**4mm socket Buchse**

Bajog electronic GmbH ~ Mühlstr. 4 ~ D – 94431 Pilsting ~ phone.: ++49 / 9953 / 3002-0 ~ fax: ++49 / 9953 / 3002-13 ~ e-mail: info@bajog.de